unidad de certificación
DEL AUTOMÓVIL

FUNDACIÓN PARA EL FOMENTO
DE LA INNOVACIÓN INDUSTRIAL

Certificado Nº: / *Certificate Nº:* **C1 33351703**

CERTIFICADO CONFORMIDAD PRODUCCIÓN
CONFORMITY PRODUCTION CERTIFICATE

El presente certificado garantiza que los métodos de control de la conformidad de la producción aplicados por:
The following certificate ensures that conformity of production control methods applied by:

ROLAND GAWLIK MECHANIKA POJAZDOWA SP. Z O.O.

Para / *For:*

La fabricación de: *Manufacturing of:*	O_4: COMPLETO *O_4: COMPLETE*
En las instalaciones: *In the facilities:*	- Ul. Bukowska 22, 62-060 - STĘSZEW (POLONIA / POLAND)
CUMPLE con: *FULFILLS with:*	Anexo X de la Directiva Marco 2007/46/CE y Apéndice 2 del acuerdo E/ECE/324-E/ECE/TRANS/505/Rev 2 *Annex X of the Framework Directive 2007/46/EC and Appendix 2 of the Agreement E/ECE/324-E/ECE/TRANS/505/Rev 2*

El certificado se emite como consecuencia del expediente **33351703**, correspondiente a la auditoría realizada el 16 de marzo de 2017, válido para los números de homologación concedidos por el Ministerio de Economía, Industria y Competitividad.
*The certificate is issued as a result of the **33351703** file, relevant to the audit carried out the 16 of March 2017, valid for the approval numbers granted by the Ministry of Economy, Industry and Competitiveness.*

Fecha 1ª emisión: / *1st Issue Date:*	24.10.2014 / *2014.10.24*
Válido hasta: / *Valid until:*	24.10.2017 / *2017.10.24*

D. José Mª Martínez-Val Peñalosa
Director F²I²

Fecha: / Date: 5 de abril de 2017 / April 05, 2017

El presente certificado puede ser verificado en la página web de la Unidad de Certificación del Automóvil (http://www.UCANET.ES/CSV.aspx), mediante el Código Seguro de Verificación: / *This certificate can be verified on the Automobile Certification Unit's website (http://www.UCANET.ES/CSV.aspx) through the Secure Verification Code:*

k34VVoByPet2E

Designado por: / ***Appointed by:***

GOBIERNO DE ESPAÑA
MINISTERIO DE ECONOMÍA, INDUSTRIA Y COMPETITIVIDAD

UCA unidad de certificación DEL AUTOMÓVIL

GOBIERNO DE ESPAÑA | MINISTERIO DE INDUSTRIA, ENERGÍA Y TURISMO

F²I² FUNDACIÓN PARA EL FOMENTO DE LA INNOVACIÓN INDUSTRIAL

Certificado Nº: / *Certificate Nº:* **E1 33351403**

CERTIFICADO EVALUACIÓN INICIAL
INITIAL ASSESSMENT CERTIFICATE

El presente certificado garantiza que el sistema de gestión y los procedimientos de conformidad de la producción adoptados por:
The following certificate ensures that the management system and the conformity of production procedures adopted by:

ROLAND GAWLIK MECHANIKA POJAZDOWA SP. Z O.O.

Para / *For:*

La fabricación de: *Manufacturing of:*	N_1, N_2, N_3: COMPLETADO; O_1, O_2, O_3, O_4: COMPLETO *N_1, N_2, N_3: COMPLETED; O_1, O_2, O_3, O_4: COMPLETE*
En las instalaciones: *In the facilities:*	- Ul. Bukowska 22, 62-060 - STĘSZEW (POLONIA / POLAND)
CUMPLE con: *FULFILLS with:*	Anexo X de la Directiva Marco 2007/46/CE y Apéndice 2 del acuerdo E/ECE/324-E/ECE/TRANS/505/Rev 2 *Annex X of the Framework Directive 2007/46/EC and Appendix 2 of the Agreement E/ECE/324-E/ECE/TRANS/505/Rev 2*

El certificado se emite como consecuencia del expediente **33351403**, correspondiente a la auditoría realizada el 31 de julio de 2014, y será válido dos años después de la fecha de su emisión si va acompañado del certificado de conformidad de la producción correspondiente.
*The certificate is issued as a result of the **33351403** file, relevant to the audit carried out the 31 of July 2014, and will be valid after two years of its date of issue if it is accompanied by its appropriate conformity of production certificate.*

Fecha 1ª emisión: / *1st Issue Date:* 24.10.2014 / *2014.10.24*

UCA unidad de certificación DEL AUTOMÓVIL

D. José Mª Martínez-Val Peñalosa
Director F²I²

Fecha: / Date: 24 de octubre de 2014 / October 24, 2014

La Fundación para el Fomento de la Innovación Industrial ha sido designada por el Ministerio de Industria, Energía y Turismo para la realización de inspecciones de verificación, conformidad de la producción y verificación continua para la homologación de vehículos a motor y sus componentes mediante Resolución de fecha 11 de abril de 2007. / *The Fundación para el Fomento de la Innovación Industrial has been designated by the Ministry of Industry, Energy and Tourism for verification of approval subject, conformity of production and continued verification arrangements for the homologation of motor vehicles and its components through the Resolution of date April 11, 2007.*

EC CERTIFICATE OF CONFORMITY / *ŚWIADECTWO ZGODNOŚCI WE*

COMPLETE VEHICLES / *POJAZDY KOMPLETNE*

Side 1 / *Strona 1*

The undersigned / *Niżej podpisany*: **Joachim Gawlik**

hereby certifies that the vehicle / *niniejszym deklaruje, że pojazd*:

0.1. Make / *Marka*: **GAWLIK**
0.2. Type / *Typ*: **G1**

0.2.1. Commercial name / *Oznaczenie handlowe*: **G1**

0.4. Vehicle category / *Kategoria pojazdu*: **O4**

0.5. Company name and address of manufacturer / *Nazwa oraz adres producenta*:

Roland Gawlik Mechanika Pojazdowa Sp. z o.o.
ul. Bukowska 22, 62-060 Stęszew, Poland

0.6. Location and method of attachment of the statutory plates / *Lokalizacja i sposób montażu tabliczek znamionowych*:

Statutory plate located on the right side of the front of the vehicle.
Tabliczka identyfikacyjna umieszczona na prawej stronie ściany przedniej pojazdu

Location of the vehicle identification number / *Lokalizacja VIN*:

-stamped on the right side member in the front portion
-wybity na prawej podłużnicy w części przedniej

- On the identification plate located on the right side of the front of the vehicle
- na tabliczce identyfikacyjnej umieszczonej na prawej stronie przedniej ściany pojazdu

0.9. Name and address of the manufacturer's representative (if any) / *Nazwa i adres przedstawiciela producenta (jeśli istnieje)*: **N/A**

0.10. Vehicle identification number / *VIN*: **SU9G13000F1GW1001**

conforms in all respects to the type described in approval / *odpowiada we wszystkich aspektach typowi opisanemu w homologacji*: **e9*2007/46*6314*00**
issued on / *wydanej dnia*: **23.03.2015**

and can be permanently registered in Member States having right/ left hand traffic and using metric/ imperial units for the speedometer / *i może być na stałe zarejestronway w Krajach Członkowskich z ruchem prawo/ lewo-stronnym stosujących jednostki metryczne/ brytyjskie w prędkościomierzach*

....

(Place / *Miejsce*) (Date / *Data*) **(Podpis / *Sygnature*)**

Side 2 / *Strona 2*

VEHICLE CATEGORIES O3 AND O4 / *POJAZDY KATEGORII O3 I O4*

General construction characteristics / *Charakterystyka ogólna*

1. Number of axles / *Ilość osi:* **3** and wheels / *i kół*: **6**

1.1. Number and position of axles with twin wheels / *Ilość i pozycja osi z kołami bliźniaczymi*: **N/A**

2. Steered axles (number, position) / *Osie skrętne (liczba, pozycja):* **N/A**

Main dimensions / *Główne wymiary*

4. Wheelbase / *Rozstaw osi*: **7620**
4.1. Axle spacing / *Odstęp między osiami*: 1-2: **1330 mm**, 2-3: **1330 mm**, 3-4: **1330 mm**
5. Length / *Długość*: **13818 mm**
6. Width / *Szerokość*: **2600 mm**
7. Height / *Wysokość*: **3990 mm**
10. Distance between the centre of the coupling device and the rear end of the vehicle / *Odległość między środkiem sprzęgu a tylnym obrysem pojazdu*: **11990 mm**
11. Length of the loading area / *Długość przestrzeni ładunkowej*: **13618 mm**
12. Rear overhang / *Zwis tylny*: **mm**

Masses / *Masy*

13. Mass in running order / *Masa w stanie gotowym do jazdy*: **7260 kg**
13.1. Distribution of this mass amongst the axles / *Rozkład tej masy na osie*:
king pin : **1780** kg 1: **1826,7 kg**, 2: **1826,7 kg**, 3: **1826,6 kg**
16. Technically permissible maximum masses / *Technicznie dopuszczalne masy maksymalne pojazdu*

16.1. Technically perm. maximum laden mass / *Technicznie dopuszczalna maksymalna masa całkowita pojazdu*: **34 000 kg**
16.2. Technically permissible mass on each axle / *Technicznie dopuszczalna masa przypadająca na każdą z osi:* 1: **8000 kg**, 2: **8000 kg**, 3: **8000 kg**
16.3. Technically permissible mass on each axle group / *Technicznie dopuszczalna masa przypadająca na każdą z grup osi:* **N/A**

17. Intended registration/in service maximum permissible masses in national/international traffic /*Maksymalne dopuszczalne masy do celów rejestracyjnych i eksploatacyjnych w ruchu krajowym / międzynarodowym*

17.1. Intended registration/in service maximum permissible laden mass / *Maksymalna dopuszczalna masa całkowita do celów rejestracyjnych i eksploatacyjnych*: **34000 kg**
17.2. Intended registration/in service maximum permissible laden mass on each axle / *Maksymalna dopuszczalna masa całkowita do celów rejestracyjnych i eksploatacyjnych przypadająca na każdą z osi:*
1: **8000 kg**, 2: **8000 kg**, 3: **8000 kg**
17.3. Intended registration/in service maximum permissible laden mass on each axle group / *Maksymalna dopuszczalna masa całkowita do celów rejestracyjnych i eksploatacyjnych przypadająca na każdą z grup osi*: 1: **N/A** 2: **N/A** 3:**N/A**
19. Technically permissible maximum static mass on the coupling point of a semi-trailer or centre-axle trailer / *Maksymalne obciążenie pionowe na urządzeniu sprzęgającym naczepy lub przyczepy z osią centralną*: **10 000 kg**

Maximum speed / *Prędkość maksymalna*

29. Maximum speed / *Prędkość maksymalna*: **105 km/h**

Axles and suspension / *Osie i zawieszenie*

31. Position of lift axle(s) / *Położenie osi podnoszonych*: **N/A**
32. Position of loadable axle(s) / *Położenie osi przenoszącej(-ych) obciążenie:* **1, 2, 3**
34. Axle(s) fitted with air suspension or equivalent / *Osie wyposażone w zawieszenie pneumatyczne lub równoważne*: **yes/ ~~no~~ / *tak/ ~~nie~~***
35. Tyre/wheel combination / *Zespół opona / koło* :

Axle 1 / *Oś 1:* *385/65 R22,5 , 4500 kg, 160J*
Axle 2 / *Oś 2:* *385/65 R22,5 , 4500 kg, 160J*
Axle 3 / *Oś 3:* *385/65 R22,5 , 4500 kg, 160J*

Brakes / *Hamulce*

36. Trailer brake connections **~~mechanical~~/electric/pneumatic/~~hydraulic~~** /
Połączenia z hamulcami przyczepy – ***~~mechaniczne~~/elektryczne/pneumatyczne/~~hydrauliczne~~***

Bodywork / *Nadwozie*

38. Code for bodywork / *Kod nadwozia*: **DA - semitrailer / DA - naczepa**

Coupling device / *Urządzenie sprzęgające*

44. Approval number or approval mark of coupling device (if fitted) / *Numer homologacji lub znak homologacji urządzenia sprzęgającego (jeżeli jest zamontowane):* **E7*94/20*0081*00**

45.1. Characteristics values / *Wartości charakterystyczne:*
D: 150 kN, V: N/A S: N/A , U: N/A

Miscellaneous / *Różne*

50. Type-approved according to the design requirements for transporting dangerous goods / *Homologacja typu pojazdu zgodnie z wymogami projektowymi dotyczącymi przewozu towarów niebezpiecznych*: **~~yes/class(es) / tak/klasy: ....~~ no/ nie**
51. For special purpose vehicles: designation in accordance with Annex II Section 5 / *Dla pojazdów specjalnego przeznacznia: przeznaczenie wg Anneksu II, Sekcji 5*: **N/A**

52. Remarks / *Uwagi*: **N/A**

Oświadczenie o danych i informacjach o pojeździe niezbędnych do rejestracji i ewidencji pojazdów

Oświadczam o dodatkowych, wynikających z obowiązujących na terytorium Rzeczypospolitej Polskiej przepisów, danych i informacjach o pojeździe niezbędnych do rejestracji i widencji, który odpowiada pod każdym względem typowi opisanemu w świadectwie homologacji typu WE pojazdu/~~świadectwie homologacji typu pojazdu~~ nr e9*2007/46*6314*00 z dnia 23.03.2015r. ~~, które zostało uznane przez ministra właściwego do spraw transportu w drodze decyzji nr z dnia .....~~

Lp.	Dane i informacje o pojeździe	Wyszczególnienie
1	Numer identyfikacyjny pojazdu (VIN)	SU9G13000F1GW1001
2	Rodzaj	NACZEPA CIĘŻAROWA CHŁODNIA
3	Podrodzaj	NACZEPA
4	Przeznaczenie	TRANSPORT RZECZY W TEMERATURZE MINUSOWEJ
5	Rok produkcji	2015
6	Masa własna w kg	7260
7	Dopuszczalna ładowność kg	26740
8	Największy dopuszczalny nacisk osi (kN)	78,5
9	Dopuszczalna masa całkowita pojazdu (kg)	34000
10	Dopuszczalna masa całkowita zespołu pojazdów	40000
11	Maksymalna masa całkowita przyczepy z hamulcem	-
12	Inne	

....

miejscowość Data

....

czytelny podpis producenta stanowisko

Nazwa oraz adres producenta:

Roland Gawlik Mechanika Pojazdowa Sp. z o.o.
ul. Bukowska 22, 62-060 Stęszew, Poland

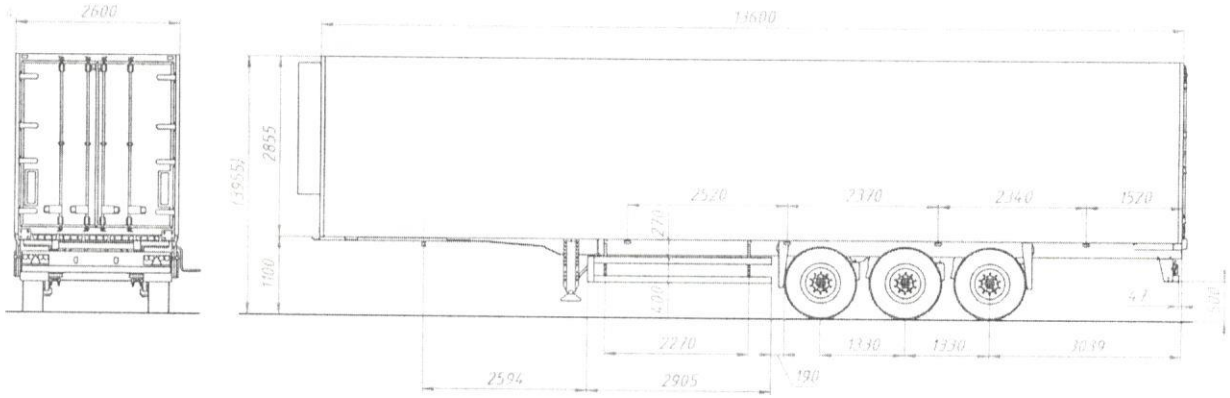

*rysunek poglądowy

Specyfikacja wykonania

Podwozie
- konstrukcja spawana, podłuznice centralne i srodkowe z poprzecznicami, bez ramy zewnetrznej i wsporników
- sworzen królewski 2-calowy jednopozycyjny, zderzak tylni zgodny z normami EWG, zderzaki boczne
- podpory 2x12 ton o ograniczonej obsłudze ze stopami(producent JOST), obsługa z prawej strony
- wysuwana drabinka z tyłu

Układ hamulcowy
- dwuobwodowy układ hamulcowy z automatyczna regulacja siły hamowania w zaleznosci od
obciazenia naczepy
- układ EBS producent układu WABCO

Układ elektryczny
- 24 voltowa instalacja, 2 gniazda 7-polowe zgodne z norma Dl N ISO 1185 i 3731

Podłoga
- podłoga izolowana wzmocniona pokryta wylewką o powierzchni antypożlizgowej

Dach
- panele typu sandwich warstwa wierzchnia laminat polyestrowoszklany , lampy dachowe,

Sciana przednia
- panele typu sandwich ze wzmocnieniem, warstwa wierzchnia laminat polyestrowoszklany
- sciana przednia z wycieciem pasujacym do agregatów Carrier i Thermo King

Sciany boczne
- panele stalowe jednolite typu sandwich z zewnatrz lakierowane od wewnatrz z warstwa PVC,
wewnatrz wykonczone listwa aluminiowa
- szyny prowadzace do belek podwójnej podłogi

Drzwi tylne
- drzwi dwuskrzydłowe w zwartym wykonaniu, 3 szt. zawiasów na drzwi, szybkowymienne
uszczelnienia, zamki na zewnatrz, wygodne zabezpieczenie otwartch drzwi
- podwójne rygle drzwi

Wyposazenie
- odboje gumowe + tablice wyrózniajace

Agregat
Marki Carrier Maxima

- certyfikat ATP-FRC
- białe boczne tasmy wyrózniajace i zółty kontur dookoła sciany tylnej wg normy ECE-R48
- podwozie - RAL 9005 czarny
- nadwozie - RAL 9010 biały
- felgi srebrny naturalny
- zderzak tylni, boczny, profil zamykajacy - biały

VIN: **SU9G13000F1GW1001**

Ilość osi: ***3*** *kół*: **6**

Główne wymiary

Rozstaw osi: **7620**
Odstęp między osiami: 1-2: **1330 mm**, 2-3: **1330 mm**, 3-4: **1330 mm**
Długość: **13818 mm**
Szerokość: **2600 mm**
Wysokość: **3990 mm**
Odległość między środkiem sprzęgu a tylnym obrysem pojazdu: **11990 mm**
Długość przestrzeni ładunkowej: **13618 mm**
Zwis tylny: **3040 mm**

Masa
Masa w stanie gotowym do jazdy: **7260 kg**
Rozkład tej masy na osie:
king pin : **1780**kg 1: **1826,7 kg**, 2: **1826,7 kg**, 3: **1826,6 kg**
Technicznie dopuszczalna maksymalna masa całkowita pojazdu: **34 000 kg**
Technicznie dopuszczalna masa przypadająca na każdą z osi 1: **8000 kg**, 2: **8000 kg**, 3: **8000 kg**

Maksymalne dopuszczalne masy do celów rejestracyjnych i eksploatacyjnych w ruchu krajowym / międzynarodowym

Maksymalna dopuszczalna masa całkowita do celów rejestracyjnych i eksploatacyjnych: **34000 kg**
Maksymalna dopuszczalna masa całkowita do celów rejestracyjnych i eksploatacyjnych przypadająca na każdą z osi:
1: **8000 kg**, 2: **8000 kg**, 3: **8000 kg**
Maksymalne obciążenie pionowe na urządzeniu sprzęgającym naczepy lub przyczepy z osią centralną: **10 000 kg**

Prędkość maksymalna: **105 km/h**

Osie i zawieszenie
Położenie osi przenoszącej(-ych) obciążenie: **1, 2, 3**
Osie wyposażone w zawieszenie pneumatyczne
Zespół opona / koło :

Oś 1: ***385/65 R22,5 , 4500 kg, 160J***
Oś 2: ***385/65 R22,5 , 4500 kg, 160J***
Oś 3: ***385/65 R22,5 , 4500 kg, 160J***

Hamulce

Połączenia z hamulcami przyczepy – ***elektryczne/pneumatyczne***

Poznań, dnia 24.06.2015

Szanowni Państwo,

w załączeniu znajdą Państwo oryginały wydanych dla Państwa świadectw homologacji/ certyfikatów:

Lp.	Nr homologacji	Nr raportu z badań*
1	certyfikat UCA	

Z poważaniem,

Michał Wachowski
Homologation Technician, Poland
Applus IDIADA Group

ul. Rubież 46/C3/2, 61-612 Poznań
M +48 603 444 021
T/F +48 61 6226 905
michal.wachowski@idiada.com
www.idiada.com,